-20%

Ref. PARACAIDAS BASCULANTE

Entrega de 24 a 48 horas

- Compre 5 unidades y consiga -10%
- Compre 10 unidades y consiga -15%
- Compre 24 unidades y consiga -20%

Descripción

Los precios corresponden a 1 unidad, y se vende de unidad en unidad aunque **se instalen por pares en las puertas.**

El dispositivo anticaídas está diseñado para evitar el desplome accidental de la puerta debido a roturas del sistema de suspensión (cables, ...) de la misma. En caso de rotura de los mismos se despliega dentro de las guías laterales frenando la puerta. (Más detalle de las resistencias en kg en la pestaña **"Documentacion"**, arriba, al lado de "Descripción del producto).

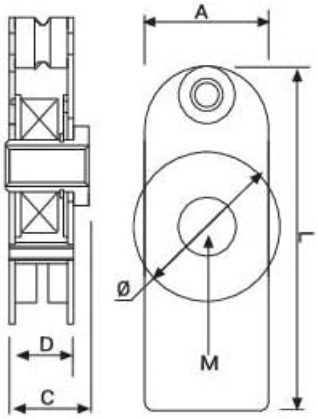

Medidas (mm)

607401201	40x2	35	28	96	M-12	29	22
607411201	40x2,5	32	28	96	M-12	29	22
607501401	50x3	42	37	108	M-14	23	28
607601401	60x3	52	44	120	M-14	27,5	32,5
607831601	80x3	72	54	150	M-16	32,5	37,5
607841601	80x4	70	54	150	M-16	32,5	37,5
607101601	100x4	90	54	177	M-16	36,5	41,5
607611401	UPN 60	44-46	37	108	M-14	23	28
607811601	UPN 80	60-62	54	150	M-16	32,5	37,5
607111601	UPN 100	80-82	54	163	M-16	32,5	37,5

Documento técnico instalación y requisitos

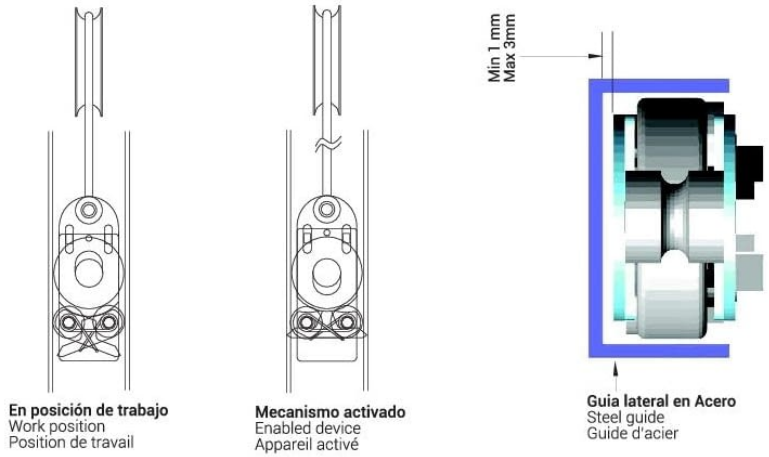

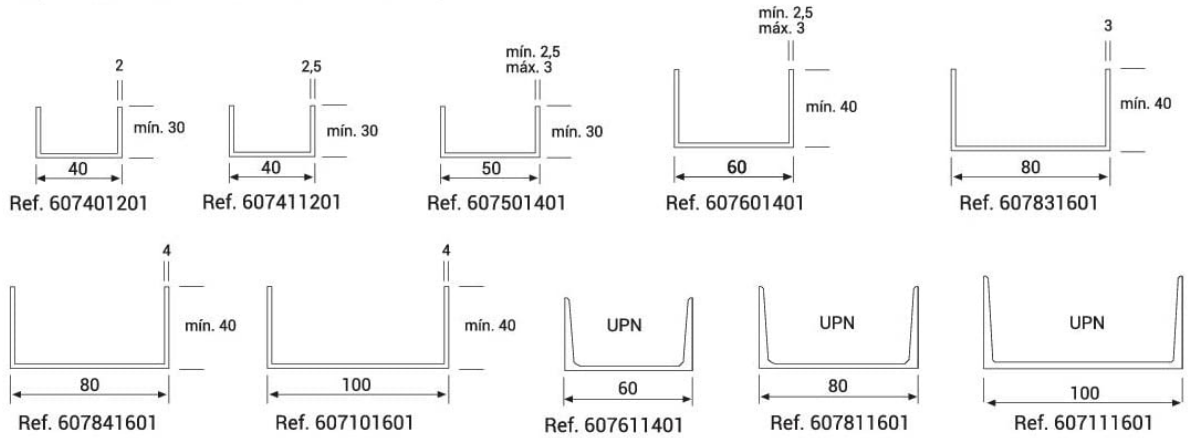

Características