**Ref.** 5557

Entrega de 24 a 48 horas

## Descripción

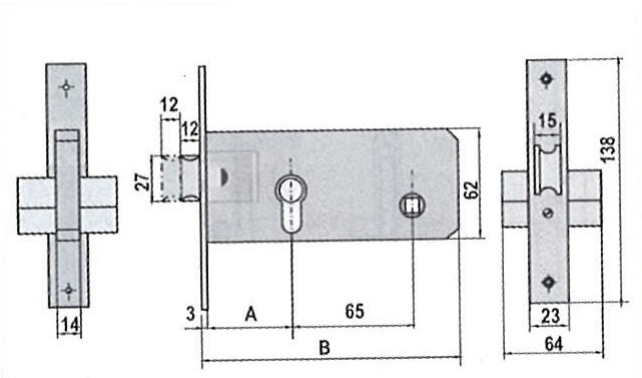


- Frente inox
- Picaporte accionado con llave y manilla (no incluida), reversible

| | |
|---|---|
| 60 | 152 |
| 70 | 162 |

## Características